VELETTA

MOBILIARIO ITALIANO

velettamob.com

CATÁLOGO de productos 2025

VELETTA

MOBILIARIO ITALIANO

Nuestro Propósito

Reinventar el lujo y el confort a través de una línea de mobiliario que adopta materiales de alta calidad y eco-sustentables. Veletta mobiliario es diseño, estilo, innovación y confort para tu spa, consultorio, clínica o estudio.

Visión

Ser la distribuidora líder en México de mobiliario beauty-medical, orientada a crear espacios de trabajo más inteligentes, cómodos, seguros, confiables y estéticos. Ofrecer a nuestros clientes una combinación de lujo, confort y arte en piel con materiales eco-sustentables.

Misión

Satisfacer las demandas de un público cada vez más sofisticado, creando entornos y experiencias donde la comodidad, el aspecto visual, la seguridad y el estilo se combinan en el mobiliario y los espacios de atención para pacientes y clientes.

CAMILLA
FIORI

Precio
$9,000

Mod. 8337

Garantía

Por defecto de fábrica 6 meses,
o por daños en envío.

*IMAGEN ILUSTRATIVA, NO INCLUYE CANASTILLAS

Características:

Orificio facial, almohadilla desmontable, respaldo ajustable de 0 a 65º, reposapiés ajustable de 0 a -70º, reposabrazos removibles y altura fija 76 cm.

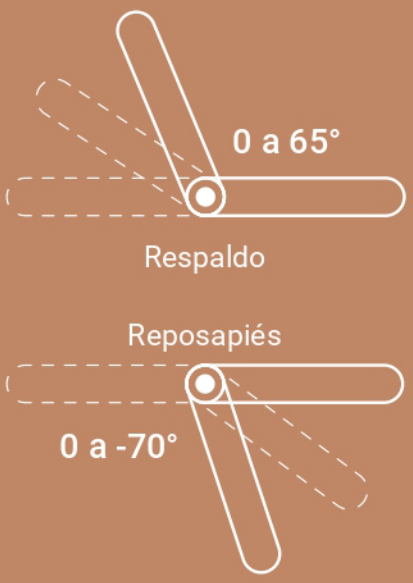

Material:

Cuero P.U., acojinada con espuma de alta densidad.

Medidas de empaque:

Largo	Ancho	Alto	Peso
185 cm	66 cm	27 cm	40 kg

KG

Soporta hasta 180 kg

Medidas de la camilla:

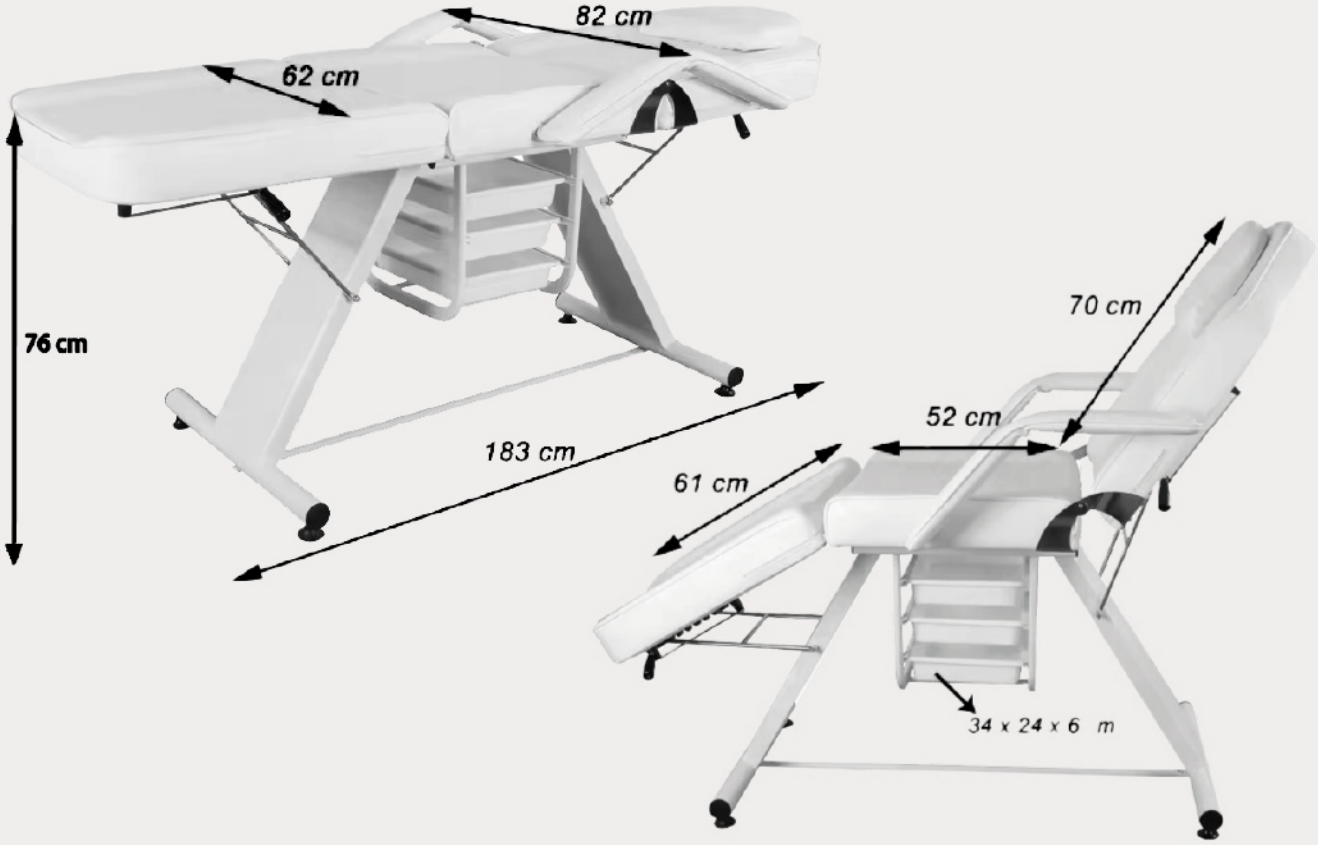

Colores:

- negro
- blanco
- rosa
- café

CAMILLA
CAPRI
1 motor

Precio
$21,000

Mod. 8252

Garantía

Por defecto de fábrica o por daños en envío.
1 año en piezas eléctricas.
Hasta 24 meses en motor.*

Características:
Orificio facial, respaldo ajustable de 0 a 70º, reposapiés ajustable de 15 a -70º, reposabrazos removibles.

Motor:
1 motor ajusta la altura (59 - 81 cm)

Material:
Cuero P.U., acojinada con espuma de alta densidad.

Medidas de empaque:

Largo	Ancho	Alto	Peso
108 cm	66 cm	69 cm	60 kg

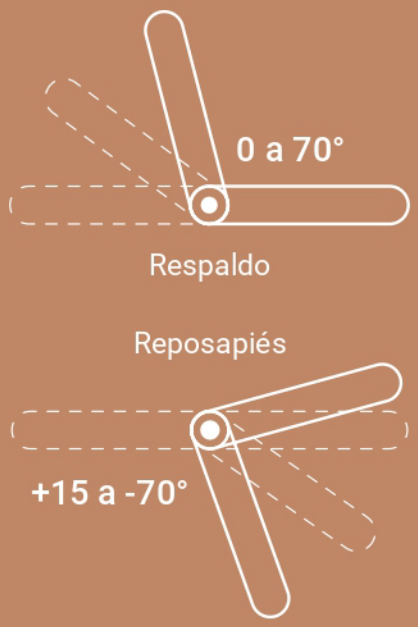

KG **Soporta hasta 180 kg**

Medidas de la camilla:

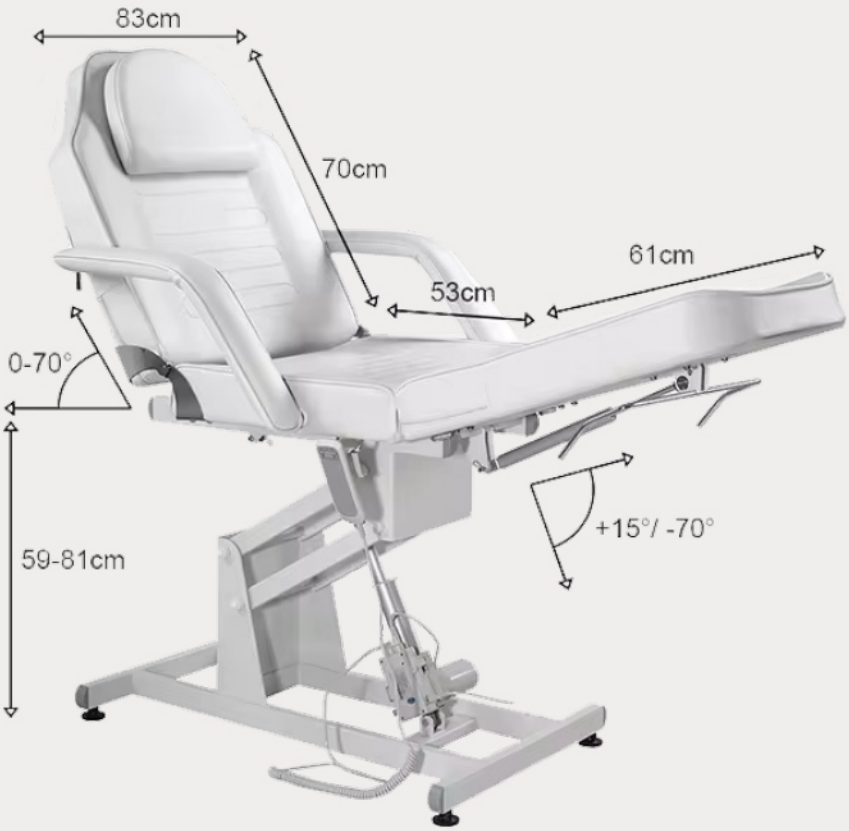

Colores:

negro

blanco

CAMILLA
CIVITA
1 motor

Precio
$21,000

Mod. 8253

Garantía

Por defecto de fábrica o por daños en envío.
1 año en piezas eléctricas.
Hasta 24 meses en motor.*

Características:
Orificio facial, respaldo ajustable de 0 a 70º, reposabrazos desmontables y abatibles 0º ó 180º, reposapiés individuales y ajustables de 0 a -90º y con ligera rotación hacia los costados.

Motor:
1 motor ajusta la altura (63 - 84 cm)

Material:
Cuero P.U., acojinada con espuma de alta densidad.

Medidas de empaque:

Largo	Ancho	Alto	Peso
149 cm	66 cm	67 cm	60 kg

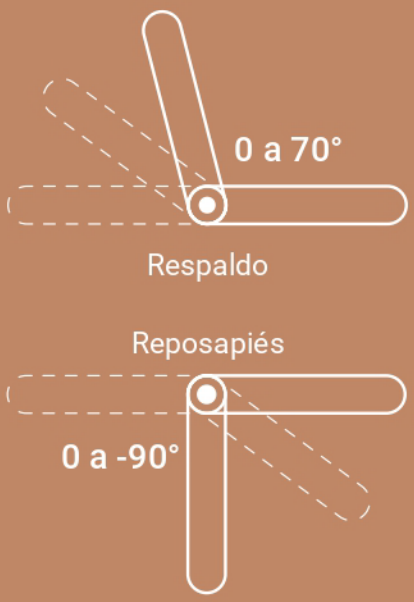

KG **Soporta hasta 180 kg**

Medidas de la camilla:

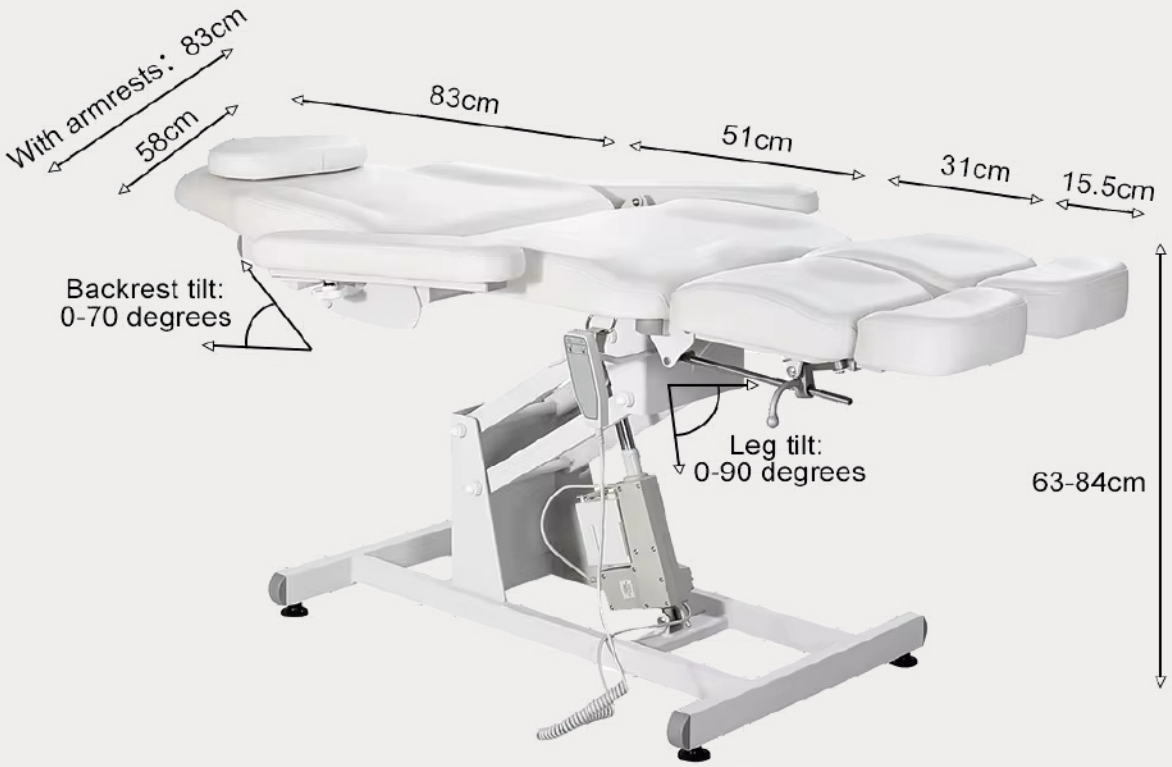

Colores:

negro

blanco

rosa

CAMILLA
EGEO
1 motor

Precio
$22,000

Mod. 8030

Garantía

Por defecto de fábrica o por daños en envío.
1 año en piezas eléctricas.
Hasta 24 meses en motor.*

Características:
Orificio para rostro, respaldo ajustable de 0 a 55º y sistema con dos ruedas en la base para facilitar el deslizamiento.

Motor:
1 motor ajusta la altura (49 - 85 cm)

Material:
Cuero P.U., acojinada con espuma de alta densidad.

Medidas de empaque:

Largo	Ancho	Alto	Peso
186 cm	70 cm	52 cm	49 kg

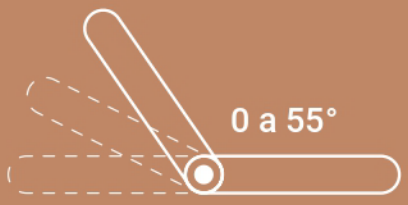

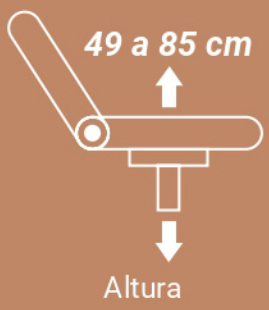

KG **Soporta hasta 200 kg**

Medidas de la camilla:

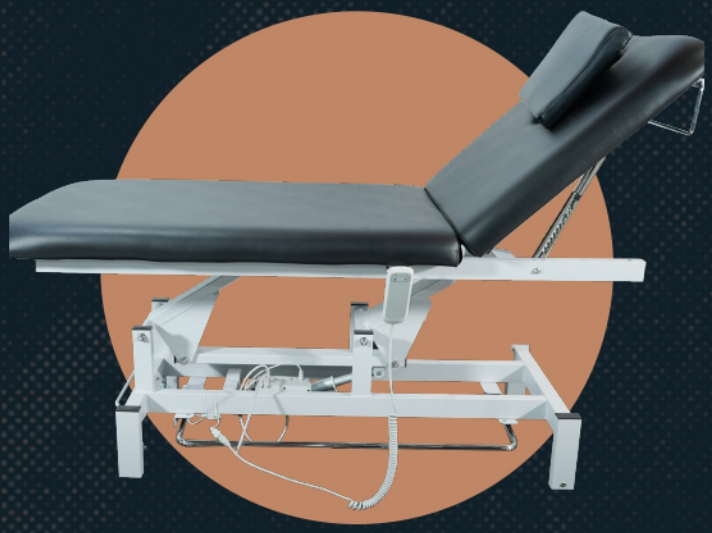

Colores:

negro

blanco

CAMILLA
ATRANI
3 motores

Precio

$31,000

Mod. 8194

Garantía

Por defecto de fábrica o por daños en envío.
1 año en piezas eléctricas.
Hasta 24 meses en motores.*

Características:
Orificio facial, almohadilla removible, reposabrazos desmontables y abatibles 0º ó 180º, extención del reposapiés de 0 a 15 cm.

Motor:
1 motor ajusta la altura (58 - 81 cm)
1 motor ajusta el respaldo (0 a 76º)
1 motor ajusta el reposapiés (0 a -90º)

Material:
Cuero P.U., acojinada con espuma de alta densidad.

Medidas de empaque:

Largo	Ancho	Alto	Peso
150 cm	60 cm	60 cm	54 kg

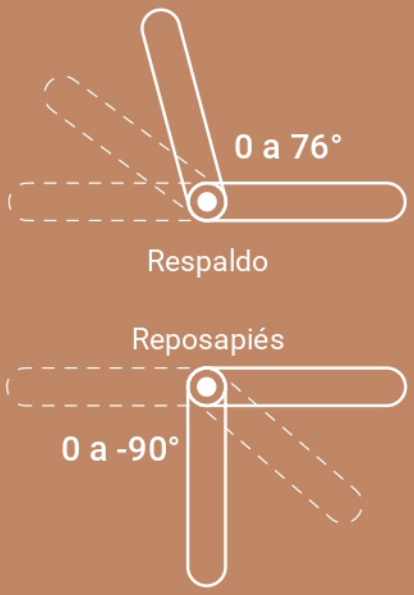

KG **Soporta hasta 180 kg**

Medidas de la camilla:

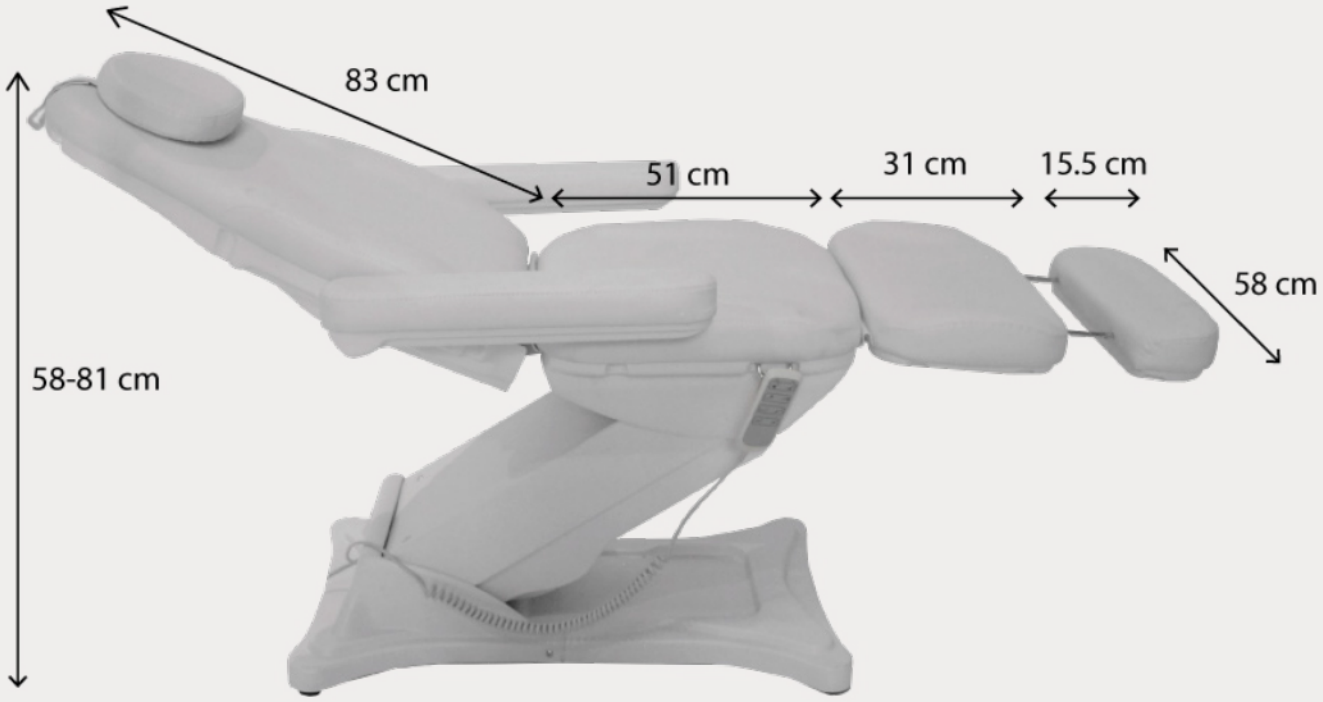

*DISPONIBLE ENERO 2025

Colores:

negro

blanco

gris

café

CAMILLA
SOPRANO
3 motores

Precio
$31,000

Mod. L538A

Garantía

Por defecto de fábrica o por daños en envío.
1 año en piezas eléctricas.
Hasta 24 meses en motores.*

Características:
Orificio facial, cabecera removible y ajustable a distintos ángulos, reposabrazos desmontables y abatibles, base con luz LED, 2 puertos USB y una conexión para carga. Dos botones ajustables con un click a 180º o a una posición erguida.

Motor:
1 motor ajusta la altura (58 - 80 cm)
1 motor ajusta el respaldo (0 a 75º)
1 motor ajusta el reposapiés (0 a -80º)

Material:
Cuero P.U., acojinada con espuma de alta densidad.

Medidas de empaque:

Largo	Ancho	Alto	Peso
132 cm	63 cm	66 cm	65 kg

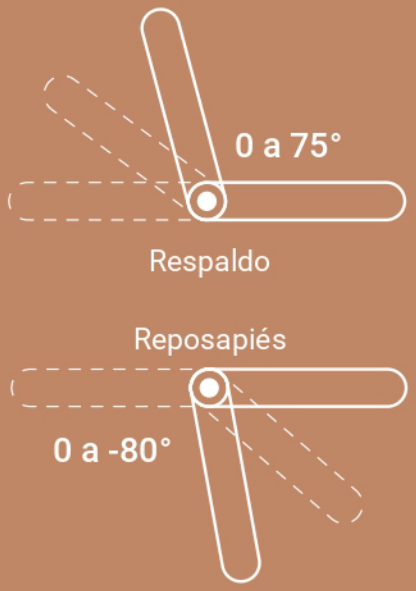

KG **Soporta hasta 180 kg**

Medidas de la camilla:

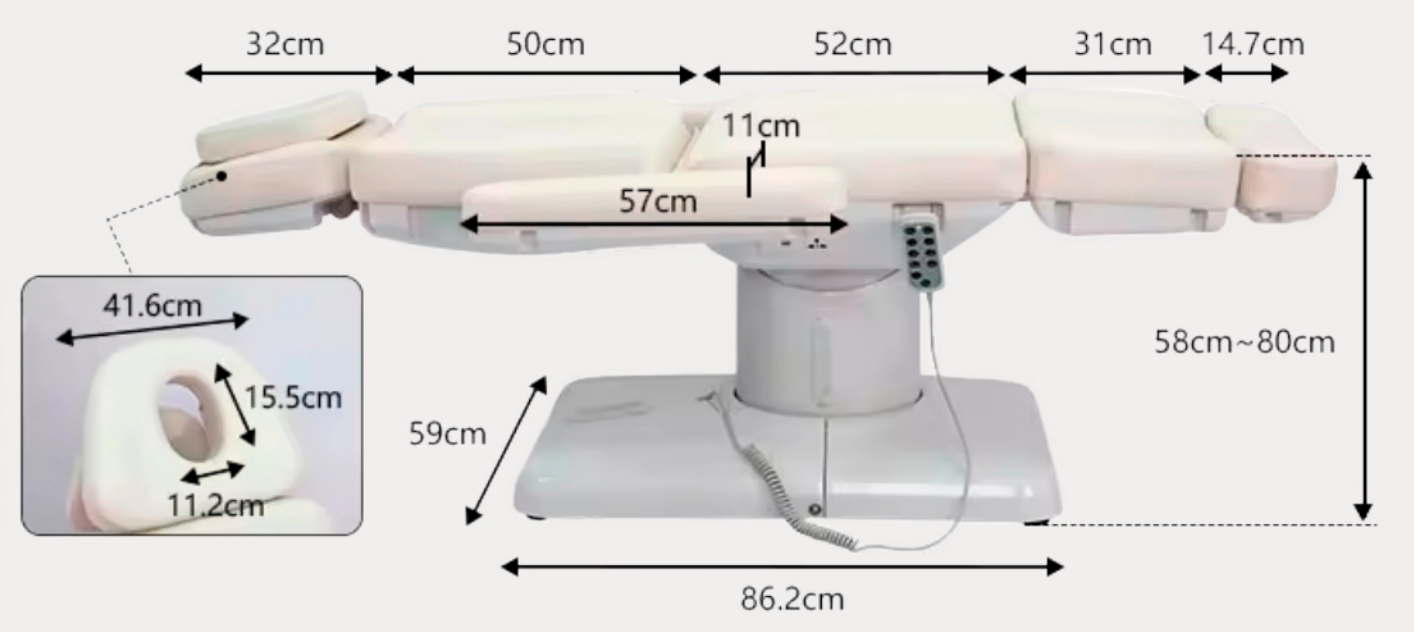

Colores:

negro

blanco

gris

CAMILLA
ATENEA
4 motores

Precio

$37,000

Mod. 8394c

Garantía

Por defecto de fábrica o por daños en envío.
1 año en piezas eléctricas.
Hasta 24 meses en motores.*

Características:
Orificio facial, cabecera removible y ajustable a distintos ángulos, reposabrazos abatibles, 4º motor con funcionamiento para posición de Trendelenburg.

Motor:
1 motor ajusta la altura (62 - 88 cm)
1 motor ajusta el respaldo (0 a 75º)
1 motor ajusta el reposapiés (0 a -60º)
1 motor ajusta inclinación (2 a -12º)

Material:
Cuero P.U., acojinada con espuma de alta densidad.

Medidas de empaque:

Largo	Ancho	Alto	Peso
167 cm	69 cm	66 cm	79 kg

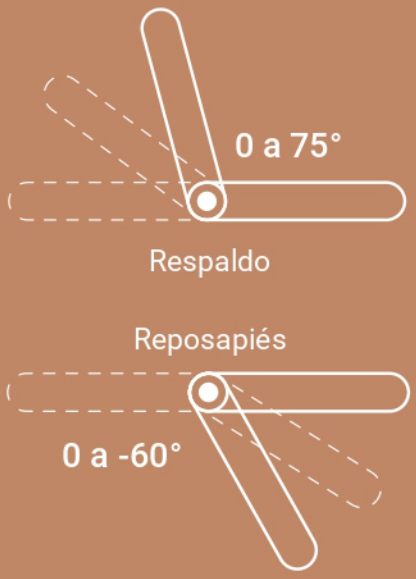

KG **Soporta hasta 200 kg**

Medidas de la camilla:

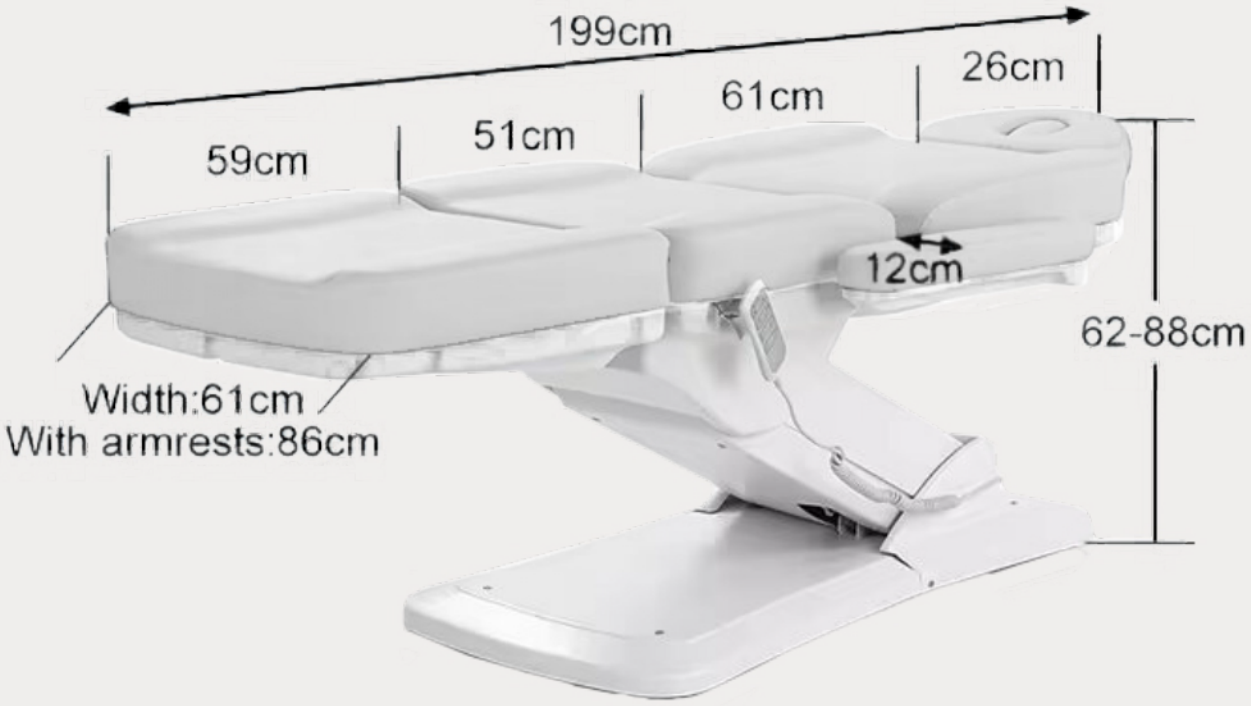

Colores:

negro

blanco

gris

CAMILLA

LUXURY INJECT

5 motores

Precio

$43,000

Mod. L157

Garantía

Por defecto de fábrica o por daños en envío.
1 año en piezas eléctricas.
Hasta 24 meses en motores.*

Características:

Cabecera removible y ajustable con orificio facial, reposabrazos desmontables y abatibles, base con luz LED, reposapiés con extensión (15 cm), motor para posición Trendelenburg, sistema de rotación de la camilla 60º con bloqueo. Dos botones de ajuste con un solo click a 180º o a una posición erguida.

Motor:

1 motor ajusta la altura (61 - 90 cm)
1 motor ajusta el respaldo (0 a 75º)
1 motor ajusta el reposapiés (0 a -90º)
1 motor ajusta inclinación (0 a -10º)
1 motor bloquea el sistema de rotación

Material:

Cuero P.U., acojinada con espuma de alta densidad.

Medidas de empaque:

Largo	Ancho	Alto	Peso
133 cm	64 cm	75 cm	75 kg

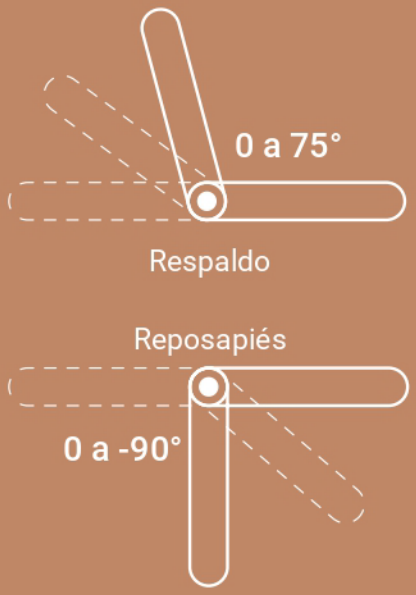

KG **Soporta hasta 200 kg**

Medidas de la camilla:

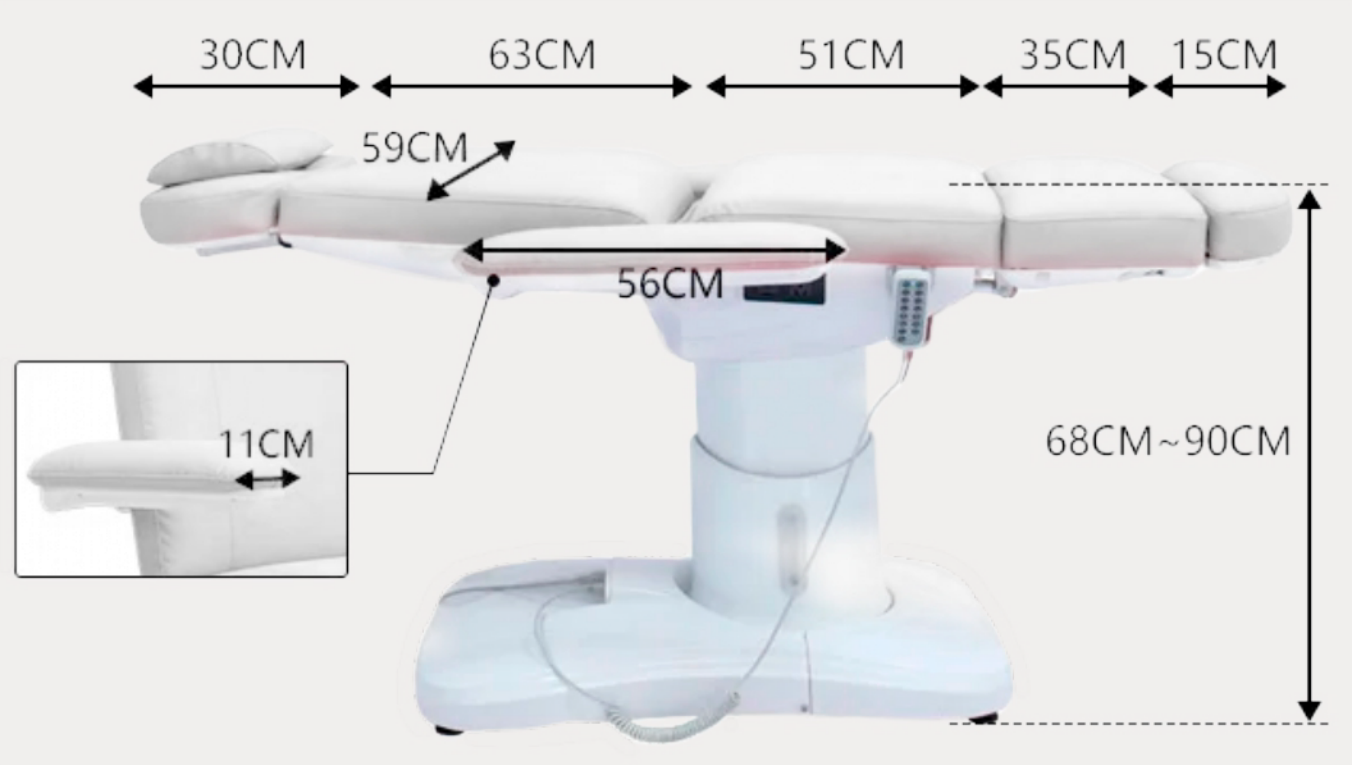

Colores:

negro

blanco

CAMILLA
CEFALÚ
Giratoria 4 motores

Precio

$45,000

Mod. G904c

Garantía

Por defecto de fábrica o por daños en envío.
1 año en piezas eléctricas.
Hasta 24 meses en motores.*

Características:
Orificio facial, reposabrazos abatibles, cuarto motor con función para posición de Trendelenburg, sistema de rotación para girar la camilla 60º hacia ambos lados.

Motor:
1 motor ajusta la altura (61 - 90 cm)
1 motor ajusta el respaldo (0 a 75º)
1 motor ajusta el reposapiés (0 a -60º)
1 motor ajusta inclinación (0 a -10º)

Material:
Cuero P.U., acojinada con espuma de alta densidad.

Medidas de empaque:

Largo	Ancho	Alto	Peso
152 cm	69 cm	66 cm	75 kg

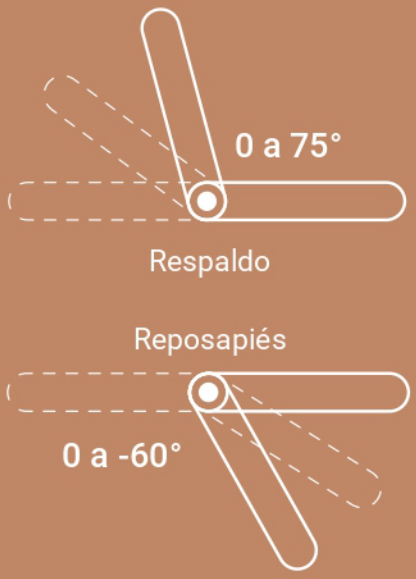

KG **Soporta hasta 200 kg**

Medidas de la camilla:

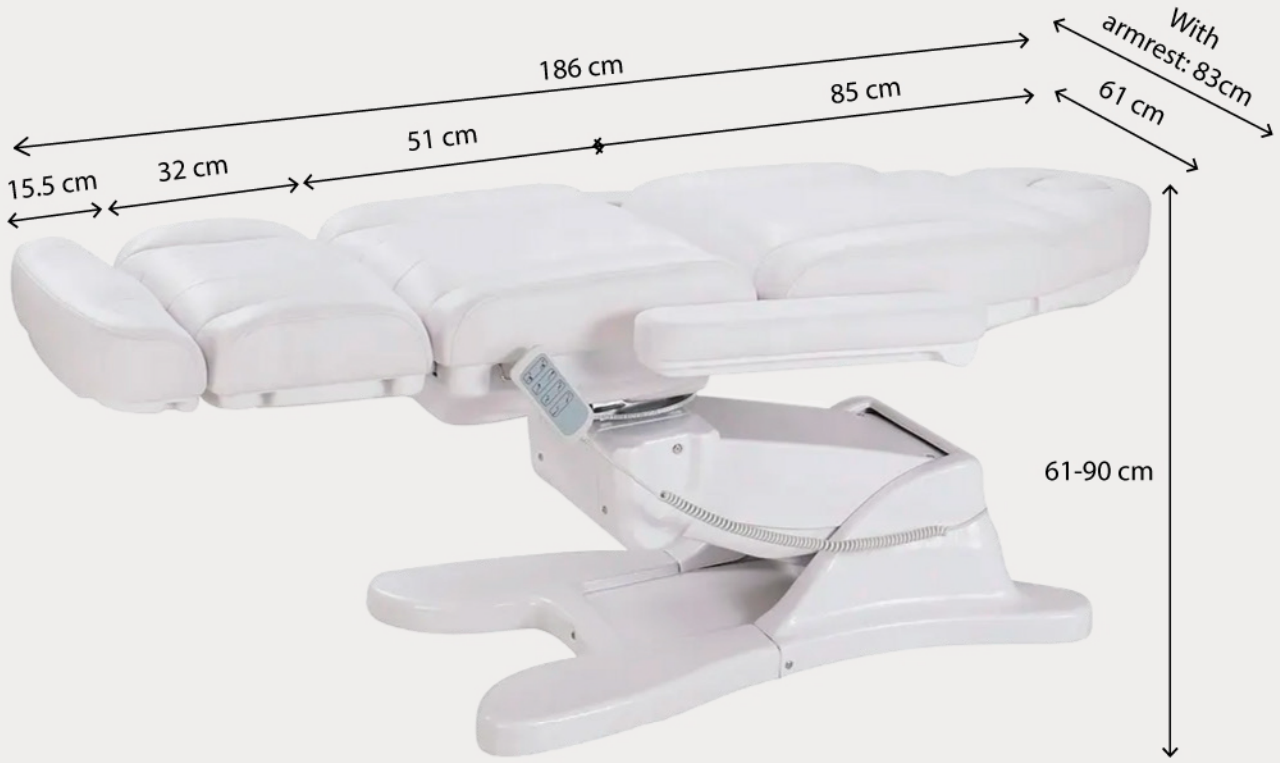

Colores:

negro

blanco

gris

GINECOLÓGICAS

CAMILLA

ARTEMISA

2 motores

Precio

$41,000

Mod. YF025

Garantía

Por defecto de fábrica o por daños en envío.
1 año en piezas eléctricas.
Hasta 24 meses en motores.*

Características:

Almohadilla para respaldo, pierneras ajustables y removibles, reposabrazos abatibles y removibles, reposapiés ajustable de 0 a -90º, descansa piés y descansa piernas ajustables y removibles. Charola de acero inoxidable, con cojín para ocultarla y llantas para moverla.

Motor:

1 motor ajusta la altura (64 - 91 cm)
1 motor ajusta el respaldo (0 a 75º)

Material:

Cuero P.U., acojinada con espuma de alta densidad.

Medidas de empaque:

Largo	Ancho	Alto	Peso
157 cm	73 cm	70 cm	54 kg

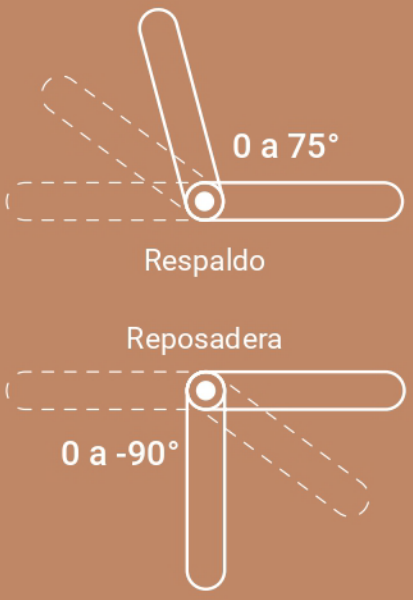

KG **Soporta hasta 200 kg**

Medidas de la camilla:

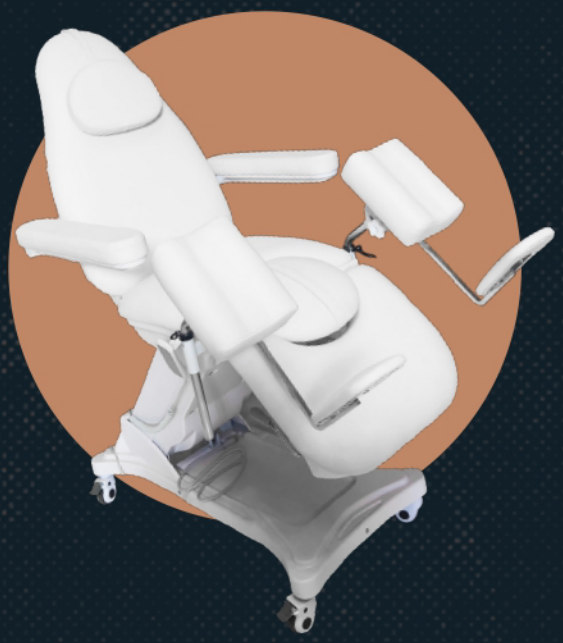

Colores:

blanco

rosa

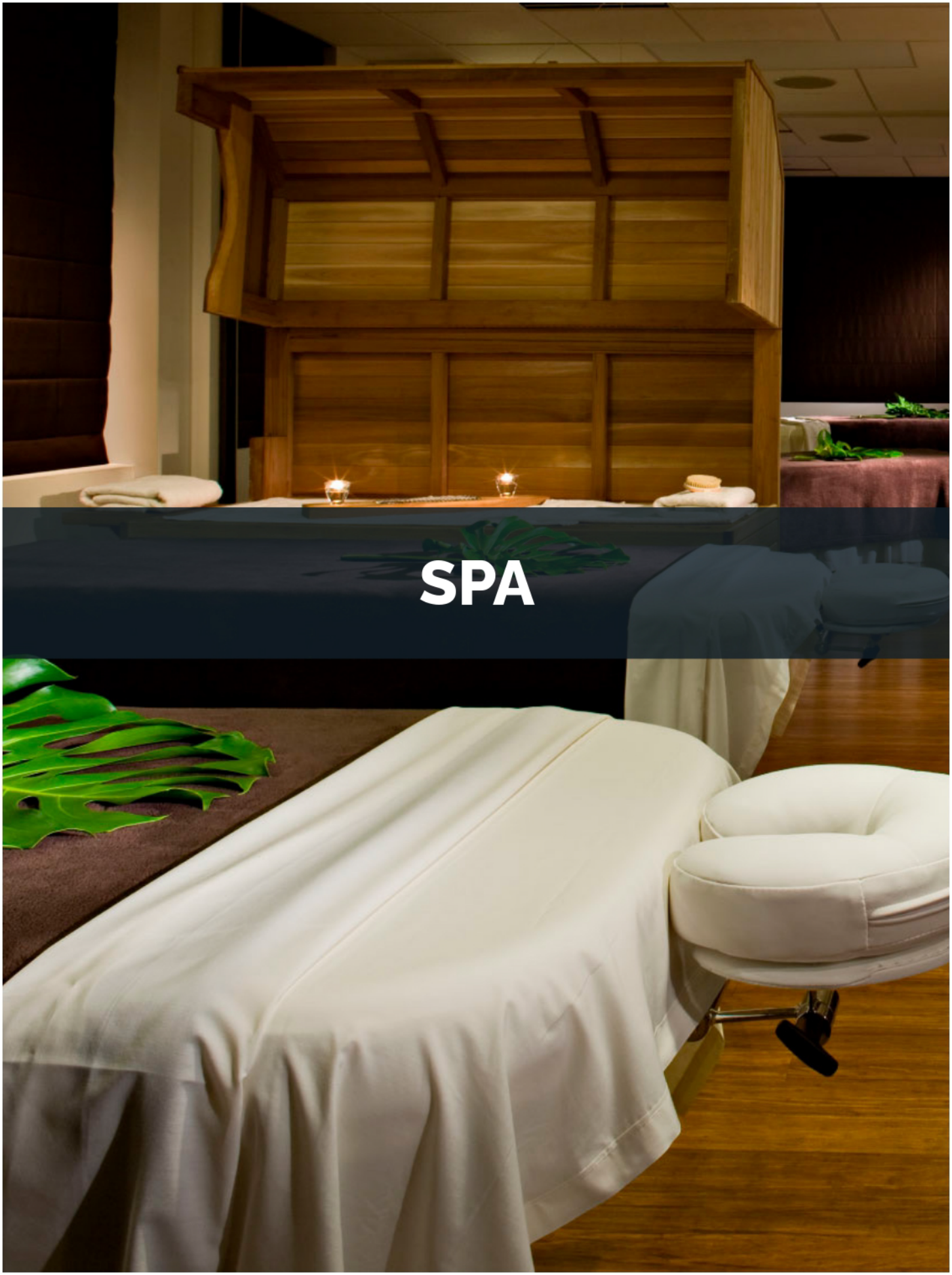

SPA

CAMILLA
ZEN
3 motores

Precio

$49,000

Mod. SJ-Z061F

Garantía

Por defecto de fábrica o por daños en envío.
1 año en piezas eléctricas.
Hasta 24 meses en motores.*

Características:

Cuenta con calefacción y luz LED ambiental en su base. Los reposabrazos bajan para una postura más cómoda boca abajo.

Motor:

1 motor ajusta la altura (65 - 88 cm)
1 motor ajusta el repaldo (0 a 65º)
1 motor ajusta el reposapiés (0 a 25º)

Material:

-Cuero P.U., acojinada con espuma de alta densidad.

Medidas de empaque:

Largo	Ancho	Alto	Peso
203 cm	84 cm	81 cm	100 kg

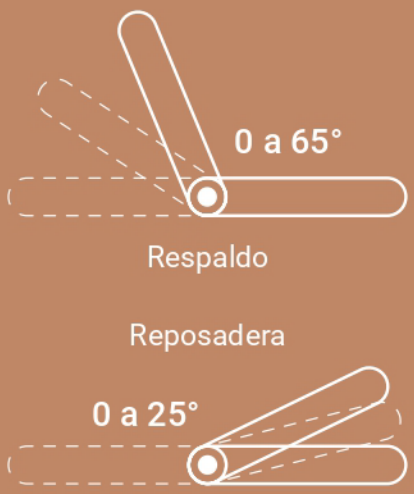

KG **Soporta hasta 200 kg**

Medidas de la camilla:

Colores:

blanco

gris

TATTOO

CAMILLA

TATTOO PREMIUM

Precio

$15,900

Mod. 3601

Garantía

Por defecto de fábrica 6 meses, o por daños en envío.

Características:

Orificio facial, pistón hidráulico para ajustar altura de 60 a 72 cm, sistema giratorio 360°; reposabrazos con rotación 360º, con ajuste horizontal, inclinación y desmontables; reposapiés con ajuste de 0 a 90º, rotación hasta 90º y con una extensión de 0 a 15 cm.

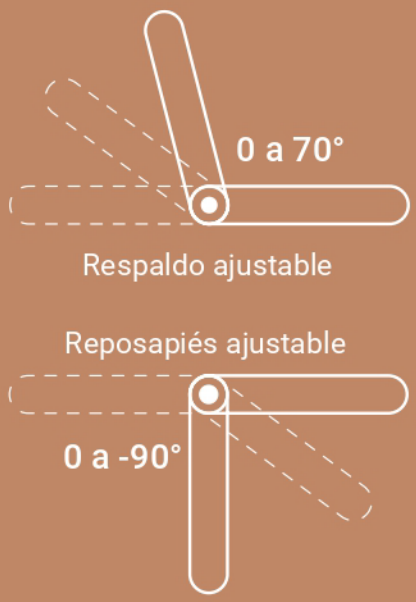

Material:

Cuero P.U., acojinada con espuma de alta densidad.

Medidas de empaque:

Largo	Ancho	Alto	Peso
117	64	63	53 kg

KG **Soporta hasta 200 kg**

Medidas de la camilla:

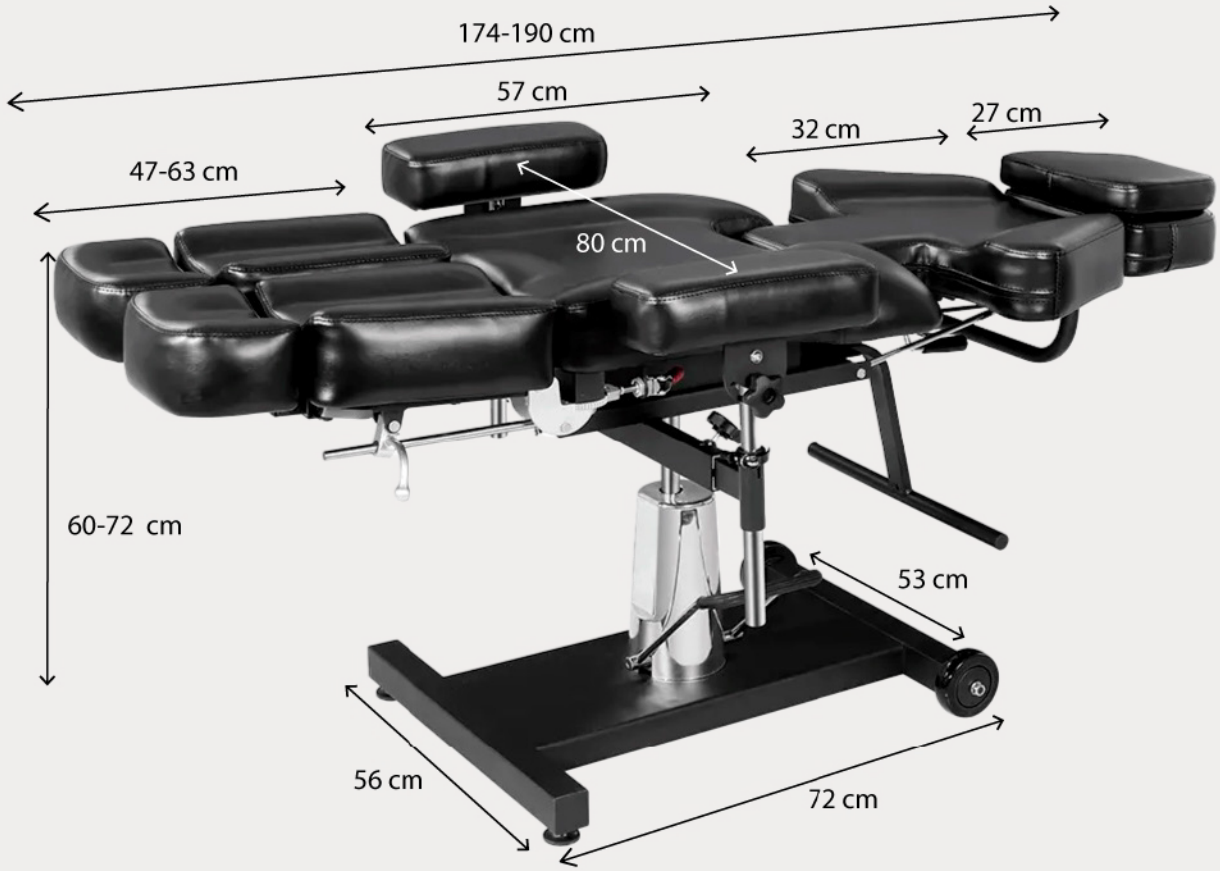

Colores:

negro

CAMILLA

TATTOO HYBRID

1 motor

Precio

$21,000

Mod. 3608

Garantía

Por defecto de fábrica o por daños en envío.
1 año en piezas eléctricas.
Hasta 24 meses en motor.*

Características:

Orificio facial, cabecera removible, reposabrazos con rotación 360º, con ajuste horizontal, inclinación y desmontables; reposapiés ajustables de 0º a -65º, abatibles y con extensión de 11 cm; y respaldo ajustable de 0 a -90º. Sistema de rotación de 270°.

Motor:

1 motor ajusta la altura (58 - 77 cm)

Material:

Cuero P.U., acojinada con espuma de alta densidad.

Medidas de empaque:

Largo	Ancho	Alto	Peso
174 cm	80 cm	61 cm	70 kg

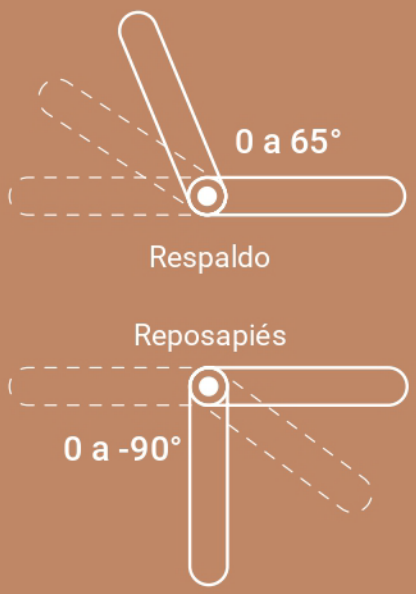

KG **Soporta hasta 200 kg**

Medidas de la camilla:

Colores:

negro

CAMILLA

TATTOO MASTER

Hidráulica

Precio

$17,000

Mod. 4604

Garantía

Por defecto de fábrica 6 meses, o por daños en envío.

Características:

Orificio facial, pistón hidráulico para ajustar altura de 60 a 72 cm, sistema giratorio 360°; reposabrazos con rotación 360º, con ajuste horizontal, inclinación y desmontables; reposapiés con ajuste de 0 a 90º, rotación hasta 90º y con una extensión de 0 a 15 cm.

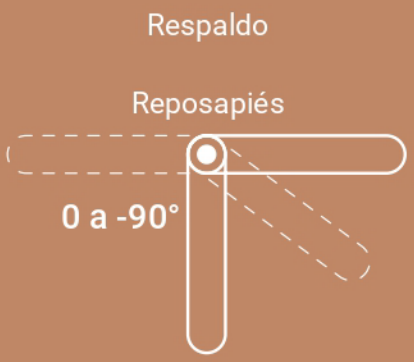

Material:

Cuero P.U., acojinada con espuma de alta densidad.

Medidas de empaque:

Largo	Ancho	Alto	Peso
132 cm	62 cm	66 cm	62 kg

KG

Soporta hasta 200 kg

Medidas de la camilla:

Colores:

negro

VELETTA

MOBILIARIO ITALIANO

Formas de pago:

Mercado pago

Efectivo

Transferencia bancaria

Depósito

Aceptamos todas las tarjetas